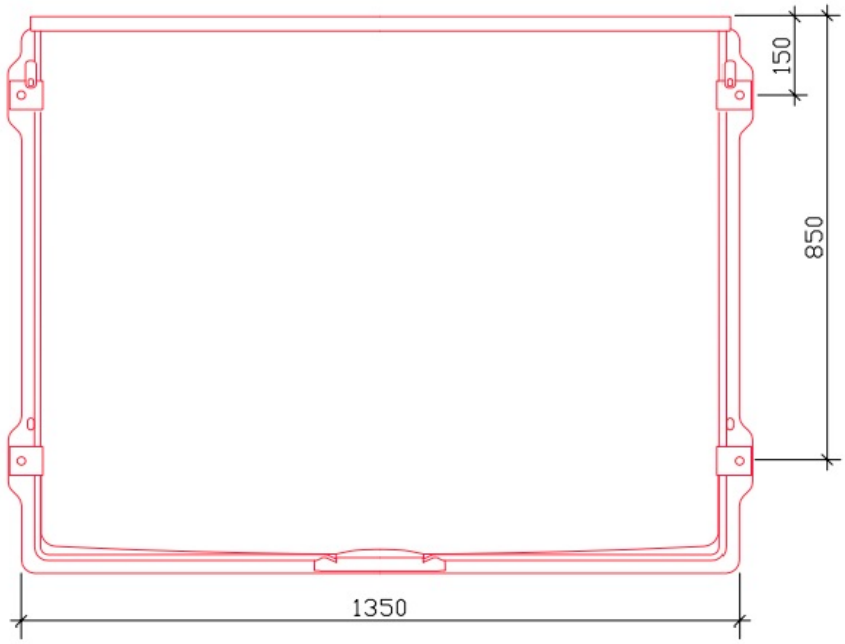
150
850
1350

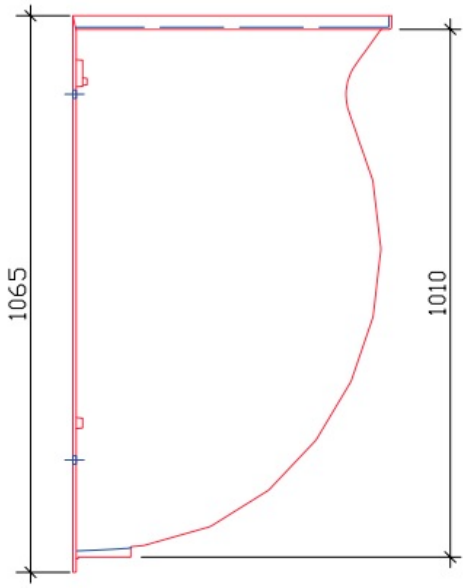
1065
1010

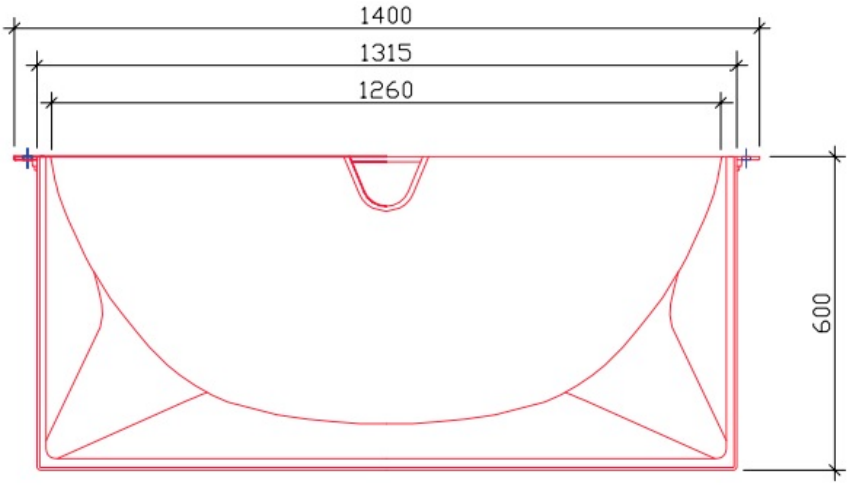
1400
1315
1260
600