KARTA TECHNICZNA

Odwodnienie liniowe

Zbiornik odpływowy 150V-Line, 150F

Właściwości materiału

Korpus

Materiał	SMC (Sheet moulded compound) poliester wzmocniony włóknem szklanym składający się z nienasyconej żywicy poliestrowej, dodatków mineralnych i włókna szklanego
Wytrzymałość cieplna	Wytrzymałość cieplna długotrwała 100°C, krótkotrwała do 250°C
Mrozoodporność	do –35°C
Kolor	jasnoszary

Pokrywy odwodnień i ruszty

Ruszty osadzone wewnątrz korytka i mocowane śrubowo

Stal ocynkowana	Ruszt kratowy oczko 30/30 i 30/10 klasa A15, Ruszt kratowy oczko 30/30 i 30/10 klasa B125
Żeliwo	Ruszt żeliwny klasa C250 i klasa D400

Opis

Zbiornik odpływowy dla odwodnień liniowych składający się z korpusu i rusztu oraz wymaganych akcesoriów
Łączone systemem pióro-wpust
Podłączenie korytek jedno- i dwustronne, odprowadzenie wody przez króciec DN 100 z syfonem
Osadnik ocynkowany
w zestawie 1 ścianka boczna
Podłączenie korytek systemu 150V-Line bez ścianki przejściowej, dostępny z krawędzią GFK lub stalowym wzmocnieniem krawędzi
Podłączenie korytek systemu 150F przez ściankę przejściową, dostępny z krawędzią GFK
Pozostałe akcesoria patrz aktualny katalog ew. cennik

Przeznaczenie

Służy do przechwytywania i odprowadzania wody opadowej z nawierzchni dla ruchu pieszego i / lub kołowego.

Dane techniczne

Konstrukcja, klasyfikacja i kontrola zgodnie z normą DIN EN 1433 "Kanały odwadniające nawierzchnię dla ruchu pieszego i kołowego", klasa A15 do D 400
Produkcja, wykonanie i oznakowanie zgodnie z rozporządzeniem o wyrobach budowlanych (CE)
Długość całkowita: 500 mm
Wysokość: 430 mm
Szerokość z krawędzią GFK: 228 mm
Szerokość ze stalowym wzmocnieniem krawędzi: 220 mm
Klasa obciążeń rusztów A15, B125, C250 i D400

z krawędzią GFK
dla 150V-Line i 150F

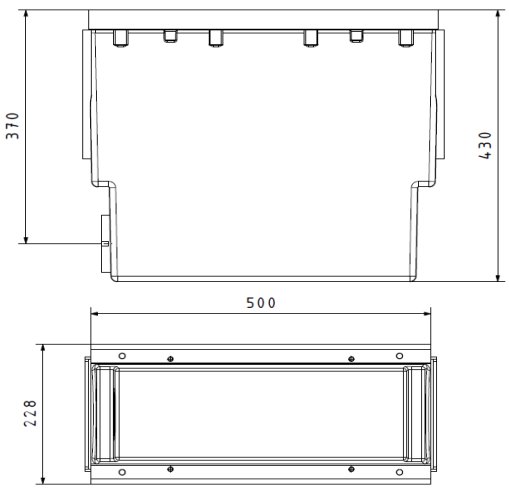

ze stalowym wzmocnieniem krawędzi
dla 150 V-Line

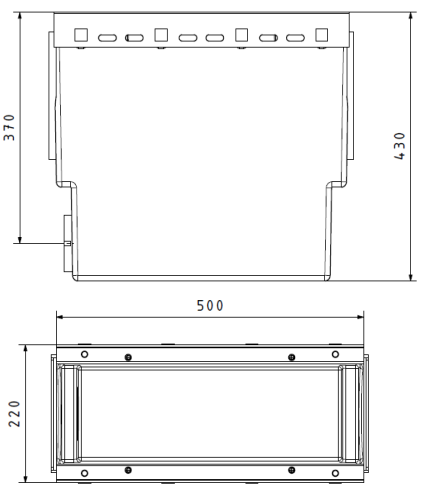

Ścianka przejściowa
dla 150F

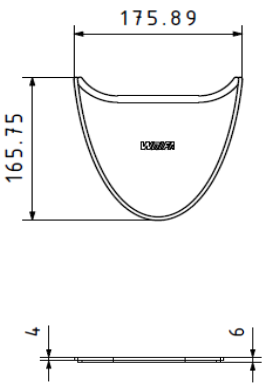

Friedrich Wolfarth GmbH + Co. KG * Friedrich-Wolfarth-Straße 6 *
97990 Weikersheim-Neubronn

www.wolfa.de
Stan na 04/2021