Właściwości materiału

Korpus

Materiał	SMC (Sheet moulded compound) poliester wzmocniony włóknem szklanym składający się z nienasyconej żywicy poliestrowej, dodatków mineralnych i włókna szklanego
Wytrzymałość cieplna	Wytrzymałość cieplna długotrwała 100°C, krótkotrwała do 250°C
Mrozoodporność	do –35°C
Kolor	jasnoszary

Pokrywy odwodnień i ruszty

Ruszty osadzone wewnątrz korytka i mocowane śrubowo

Stal ocynkowana	Ruszt kratowy oczko 30/30 i 30/10 klasa B125
Żeliwo	Ruszt żeliwny klasa C250 i klasa D400

Opis

Zbiornik odpływowy dla odwodnień liniowych składający się z korpusu i rusztu oraz wymaganych akcesoriów
Łączone systemem pióro-wpust
Podłączenie korytek jedno- i dwustronne, odprowadzenie wody przez króciec DN 150 lub DN 200
Osadnik ocynkowany
w zestawie 1 ścianka boczna
Kompatybilny z korytkami systemu 200V-Line, dostępny z krawędzią GFK lub stalowym wzmocnieniem krawędzi
Pozostałe akcesoria patrz aktualny katalog ew. cennik

Przeznaczenie

Służy do przechwytywania i odprowadzania wody opadowej z nawierzchni dla ruchu pieszego i / lub kołowego.

Dane techniczne

Konstrukcja, klasyfikacja i kontrola zgodnie z normą DIN EN 1433 "Kanały odwadniające nawierzchnię dla ruchu pieszego i kołowego", klasa A15 do D 400
Produkcja, wykonanie i oznakowanie zgodnie z rozporządzeniem o wyrobach budowlanych (CE)
Wymiary patrz rysunki techniczne
Klasa obciążeń rusztów B125, C250 i D400

z krawędzią GfK	ze stalowym wzmocnieniem krawędzi
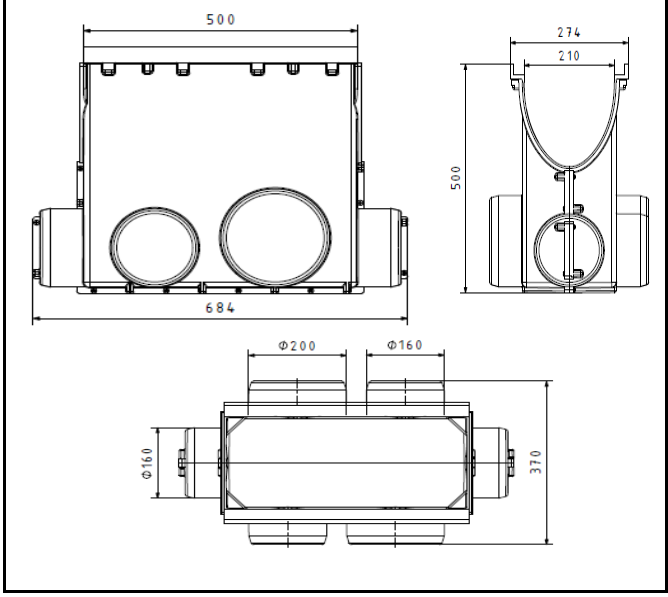	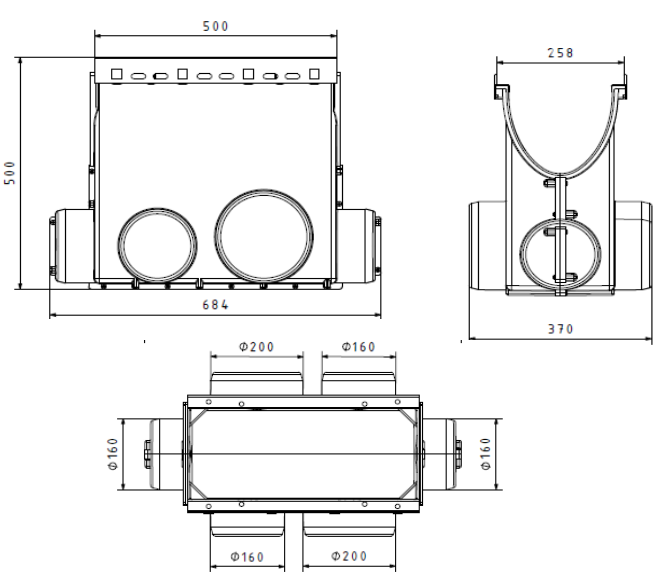

Friedrich Wolfarth GmbH + Co. KG * Friedrich-Wolfarth-Straße 6 *
97990 Weikersheim-Neubronn