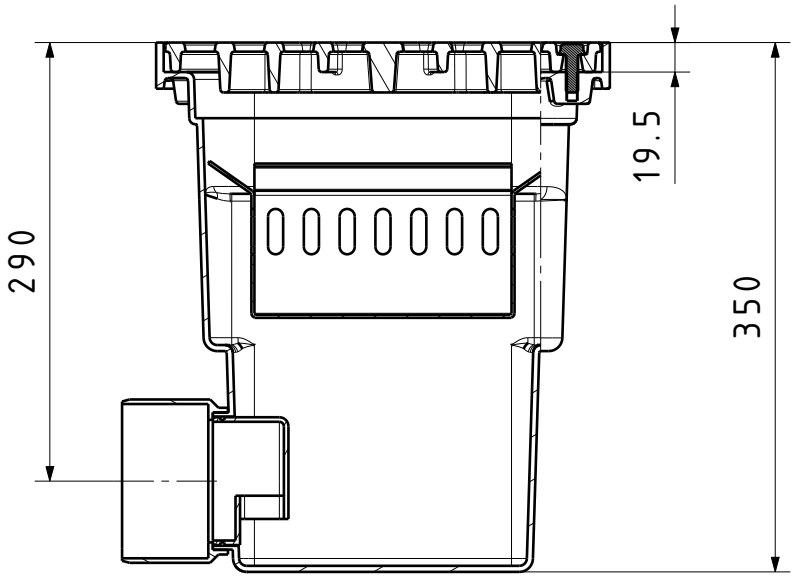

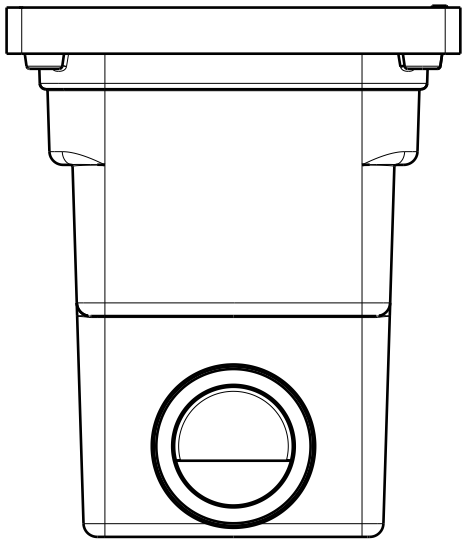

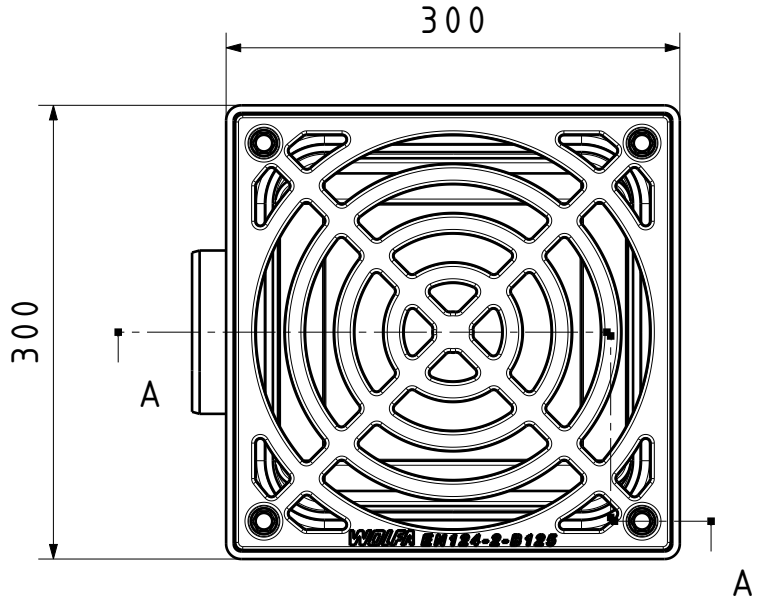

Wolfa
Hofeinlaufkasten