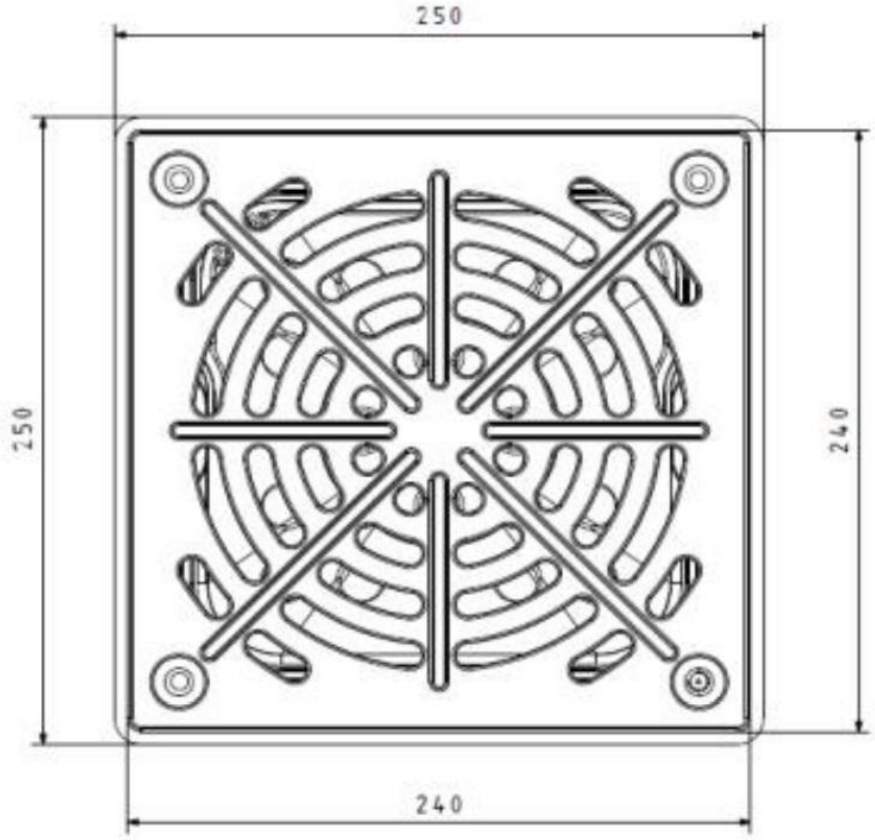
250
250
240
240

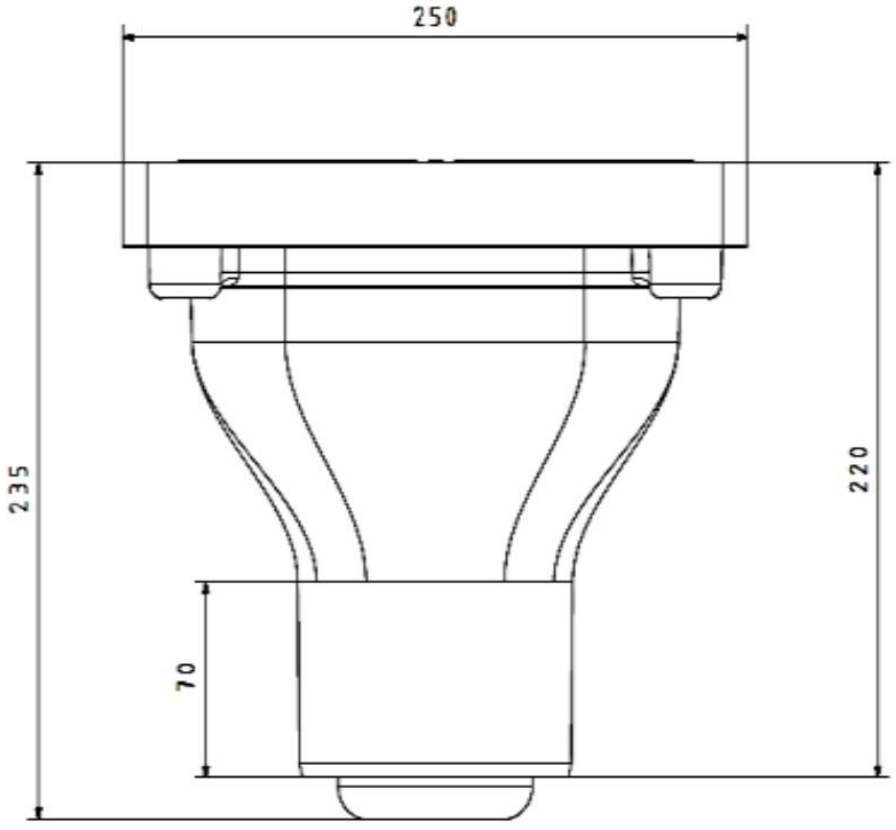
250
235
220
70