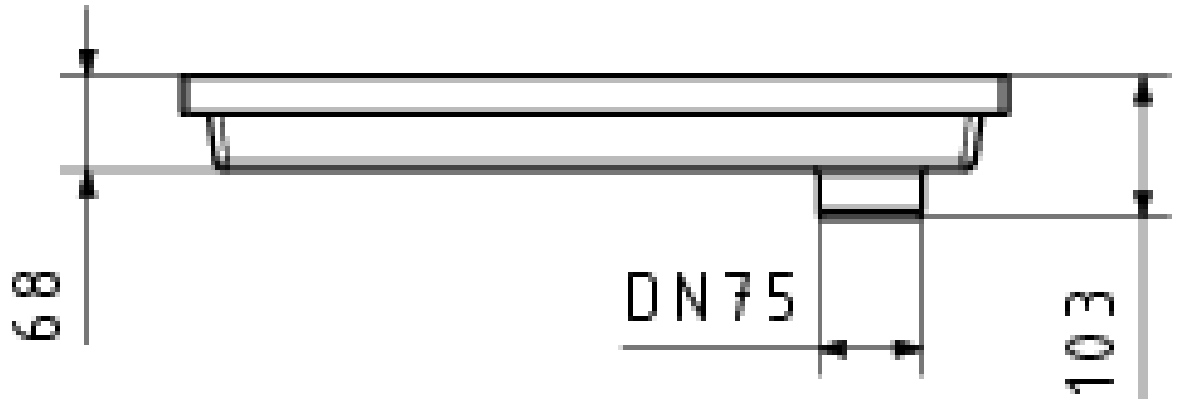
68
DN75
103

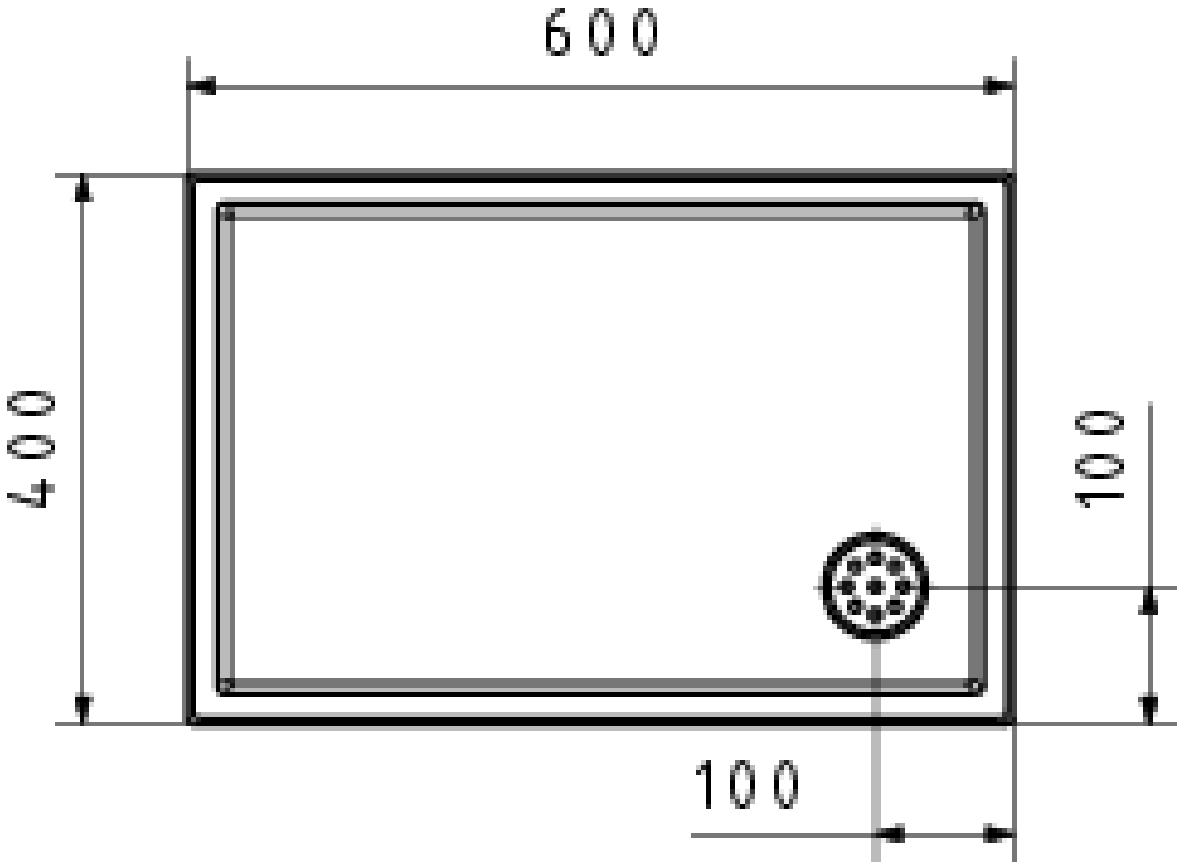
600
400
100
100