
103
68
DN75

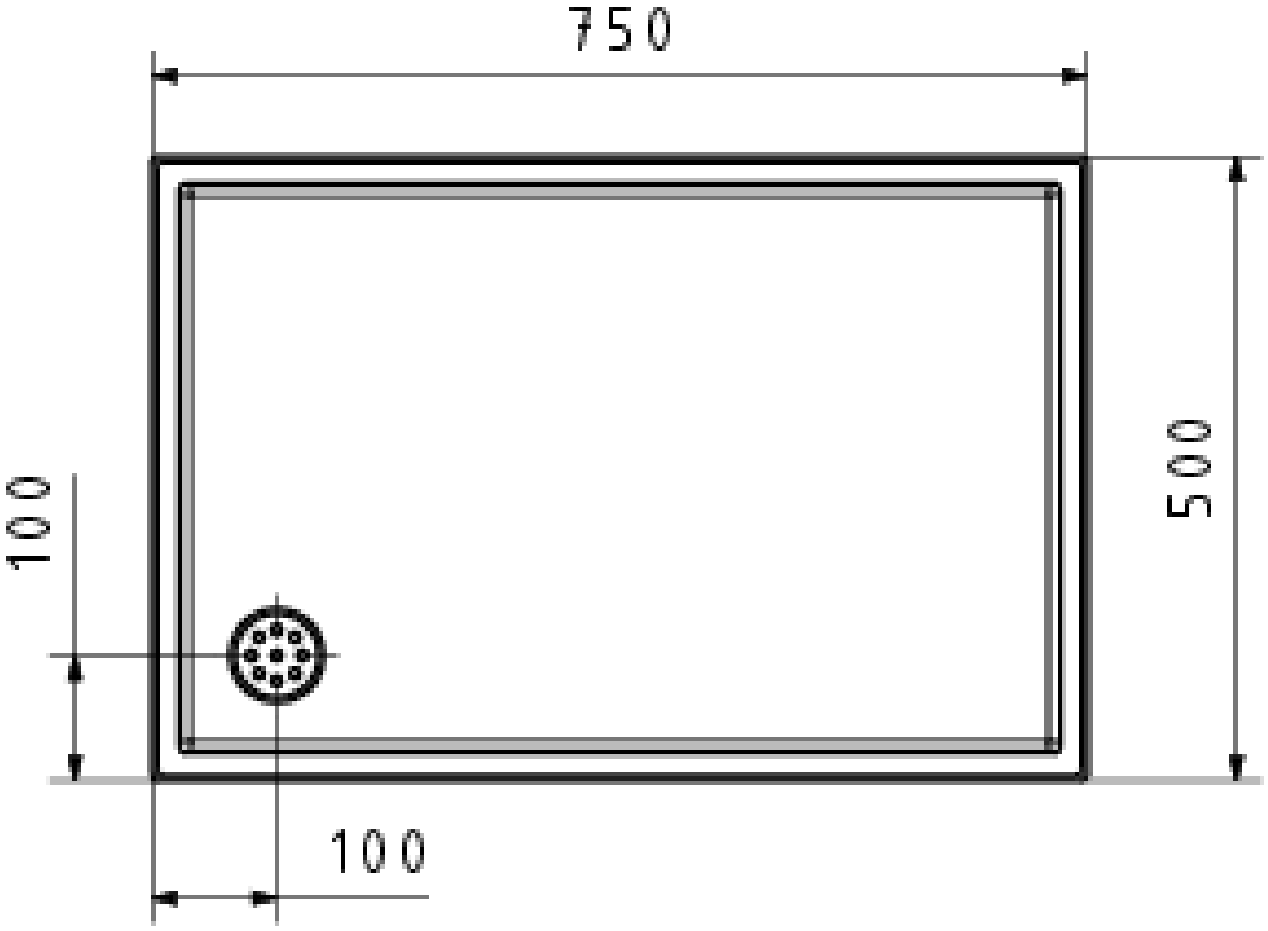
750
500
100
100